PORMENOR CONSTRUTIVO - BANCO TIPO A | ESC. 1/10

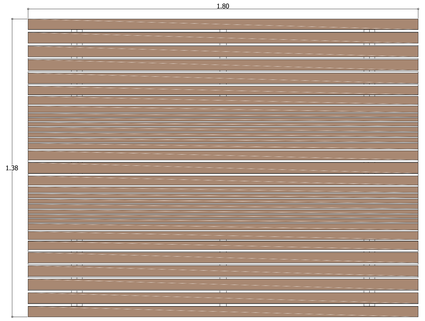

PLANTA

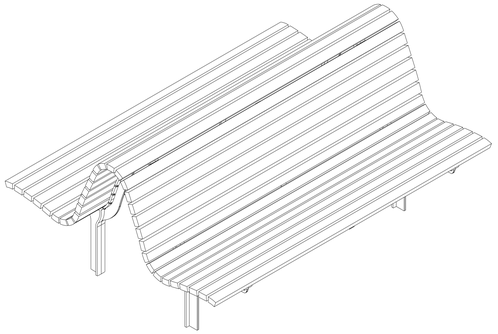

PERSPECTIVA - retirada do catálogo "Larus"

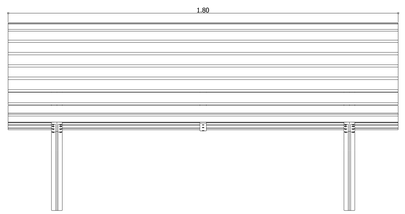

ALÇADO FRONTAL

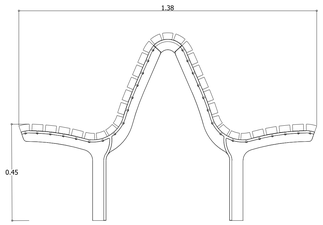

ALÇADO LATERAL

BANCO TIPO A | Esc. 1/10 | Banco do tipo "Larus" ou equivalente, Ref. "Axis" com 1,80m comp., duplo, com assento e costas em ripas de madeira Tali, pés em ferro fundido, fundação de betão com bucha química, de acordo com desenho de pormenor

PORMENOR CONSTRUTIVO - BANCO TIPO B | ESC. 1/10

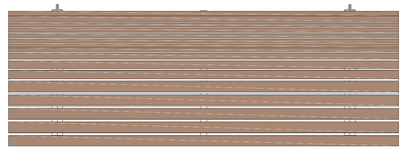

PLANTA

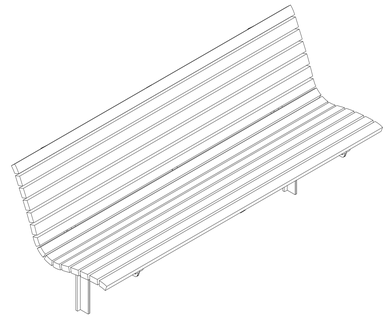

PERSPECTIVA - retirada do catálogo "Larus"

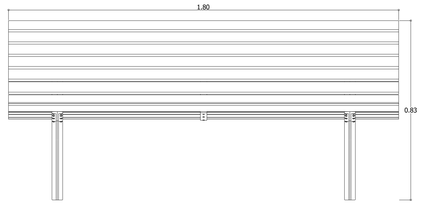

ALÇADO FRONTAL

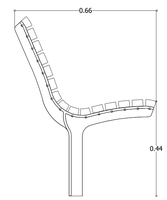

ALÇADO LATERAL

BANCO TIPO B | Esc. 1/10 | Banco do tipo "Larus" ou equivalente, Ref. "Axis" com 1,80m comp., com assento e costas em ripas de madeira Tali, pés em ferro fundido, fundação de betão com bucha química, de acordo com desenho de pormenor

PORMENOR CONSTRUTIVO - BANCO TIPO C | ESC. 1/10

Os apoios de braços deverão integrar uma ripa de madeira,
a colocar pela marca no processo de fabrico

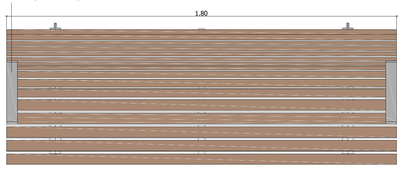

PLANTA

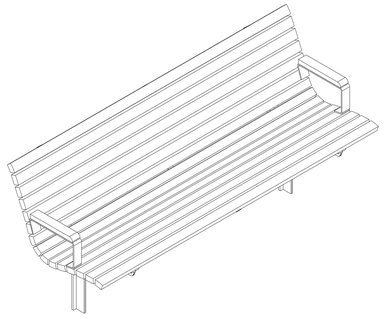

PERSPECTIVA - retirada do catálogo "Larus"

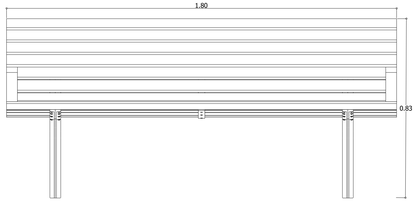

ALÇADO FRONTAL

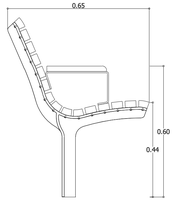

ALÇADO LATERAL

BANCO TIPO C | Esc. 1/10 | Banco do tipo "Larus" ou equivalente, Ref. "Axis" com 1,80m comp., com assento e costas em ripas de madeira Tali, pés em ferro fundido, com 2 apoios de braços, fundação de betão com bucha química, de acordo com desenho de pormenor

PORMENOR CONSTRUTIVO - BANCO TIPO C1 | ESC. 1/10

Os apoios de braços deverão integrar uma ripa de madeira,
a colocar pela marca no processo de fabrico

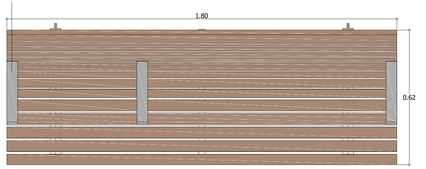

PLANTA

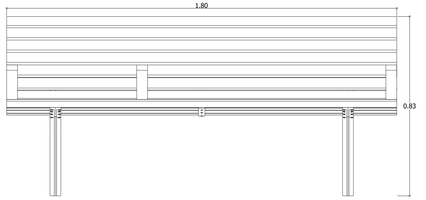

ALÇADO FRONTAL

BANCO TIPO C1 | Esc. 1/10 | Banco do tipo "Larus" ou equivalente, Ref. "Axis" com 1,80m comp., com assento e costas em ripas de madeira Tali, pés em ferro fundido, com 3 apoios de braços, fundação de betão com bucha química, de acordo com desenho de pormenor

PORMENOR CONSTRUTIVO - BANCO TIPO D | ESC. 1/10

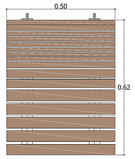

PLANTA

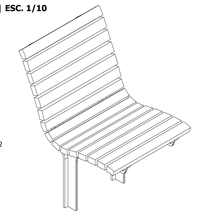

PERSPECTIVA - retirada do catálogo "Larus"

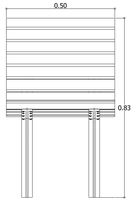

ALÇADO FRONTAL

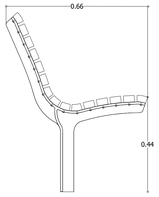

ALÇADO LATERAL

BANCO TIPO D | Esc. 1/10 | Banco do tipo "Larus" ou equivalente, Ref. "Axis" com 0,50m comp., com assento e costas em ripas de madeira Tali, pés em ferro fundido, fundação de betão com bucha química, de acordo com desenho de pormenor

Notas:
Todos os materiais e elementos de construção deverão seguir, quanto à qualidade
e forma de execução, as especificações técnicas previstas em caderno de encargos.
Todas as dimensões serão rectificadas em obra antes da execução.

Assinado com Assinatura Digital Qualificada por: MARIA AMÉLIA DA FONSECA DOS SANTOS
Amélia Santos Unipessoal Lda
Data: 19-07-2022 19:51:31

Câmara Municipal de São Brás de Alportel	designação: Projecto de Requalificação do Centro Urbano – 1ª Fase (Zona Norte)	escala: 1/10	nº 13
Amélia Santos Unipessoal, Lda	local: S. BRÁS DE ALPORTEL		
fase: Projecto de Execução, rev	projecto: coordenação e concepção - Amélia Santos	colaboração: Mónica Oliveira	arquivo:
data: Julho de 2022	peça: PORMENORES CONSTRUTIVOS - BANCOS		orientação:
tipo / versão: AutoCAD LT 2013 SERIAL Nº: 213-92914338			

Este documento é propriedade de uma autor não pode ser reproduzido, copiado ou divulgado no todo ou em parte sem autorização expressa do mesmo (Art.4.§1DR do Art.9 Dec Lei 63/85 de 14 Março, Lei 45/85 de 17 Set, e Lei 114/91 de 3 Set Dec Lei 16/2008 de 1 de Abril)